PA	EQUIPAGGIAMENTI TECNICI LAVAGGIO	RUBIN. IN OTTONE CON GALLEGG. *BRASS FLOAT VALVE*	I GB	8 29/09/05

CARATTERISTICHE TECNICHE
SPECIFICATIONS

– FUNZIONAMENTO *WORKING*	APERTURA E CHIUSURA CON COMANDO DIRETTO FLOW ON–OFF DIRECT
– PRESSIONE MASSIMA *MAX PRESSURE*	10 bar – 1 MPa (145 psi)
– PORTATA A 1 bar – 0.1 MPa (14.5 psi) *FLOW RATE AT 1 bar – 0.1 MPa (14.5 psi)*	20 l/min (5.3 USG p.m.)
– PORTATA A 2 bar – 0.2 MPa (29 psi) *FLOW RATE AT 2 bar – 0.2 MPa (29 psi)*	29 l/min (7.5 USG p.m.)
– TEMPERATURA MASSIMA *MAX WORKING TEMPERATURE*	60° C (140°F)

MISURE D'INGOMBRO
OVERALL DIMENSIONS

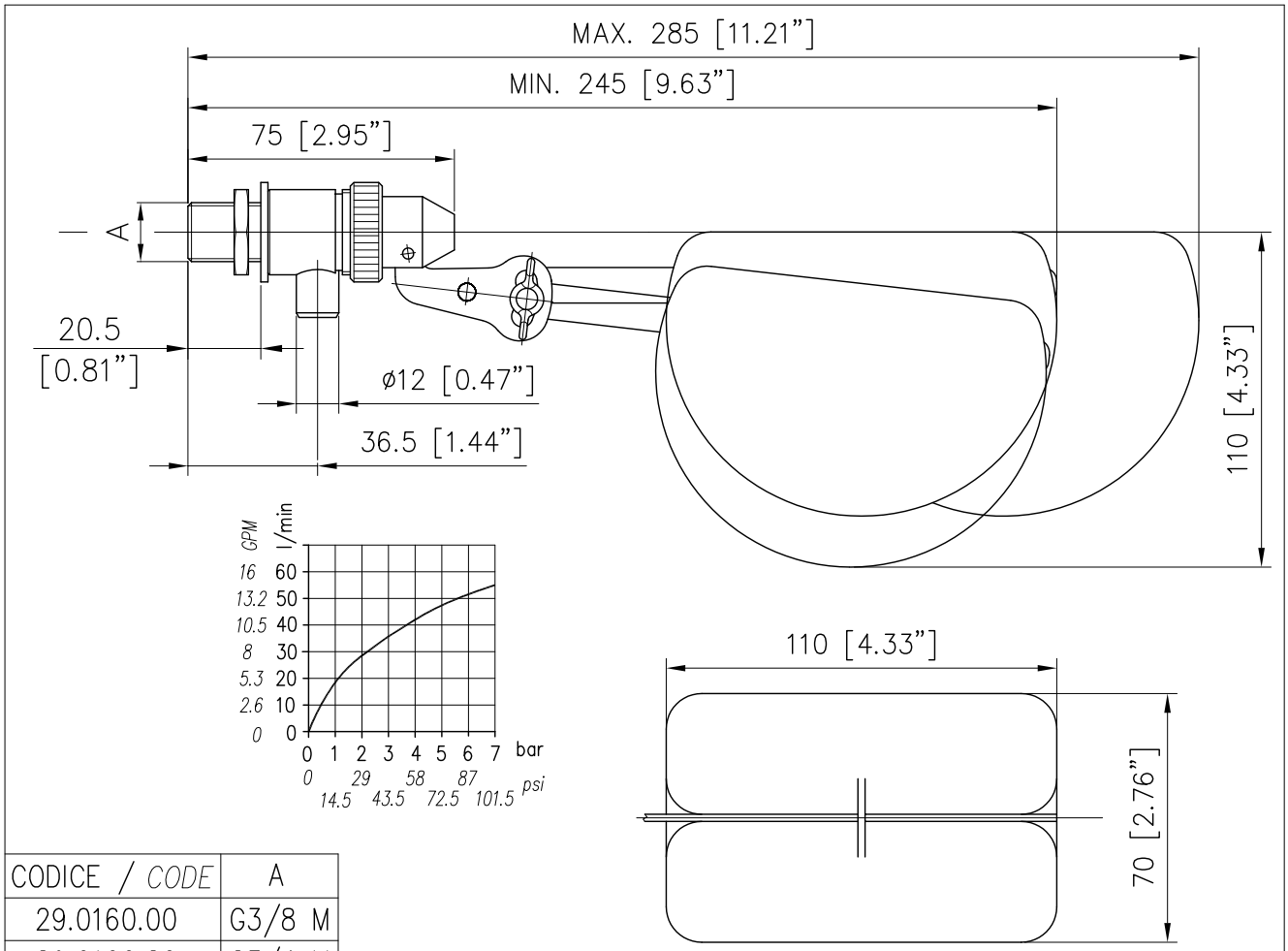

CODICE / *CODE*	A	
29.0160.00	G3/8 M	
29.0160.20	G3/4 M	
29.0160.10	G1/2 M	
29.0160.35	G3/4 M	CON PORTAGOMMA ø17 / *WITH HOSE BARB ø0.67"*