1	2	3	4

Für diese Zeichnung behalten wir uns alle Rechte nach DIN 34 vor.

Lichtpause Nr.:... Datum:

	GL techn.		BL		Blaserei		Akte		Einkauf Ot
	GL kaufm.		AV		Montage				Montage Ot
	Einkauf		QS		Marketing				
	QMB		Verkauf		Kundenserv.				

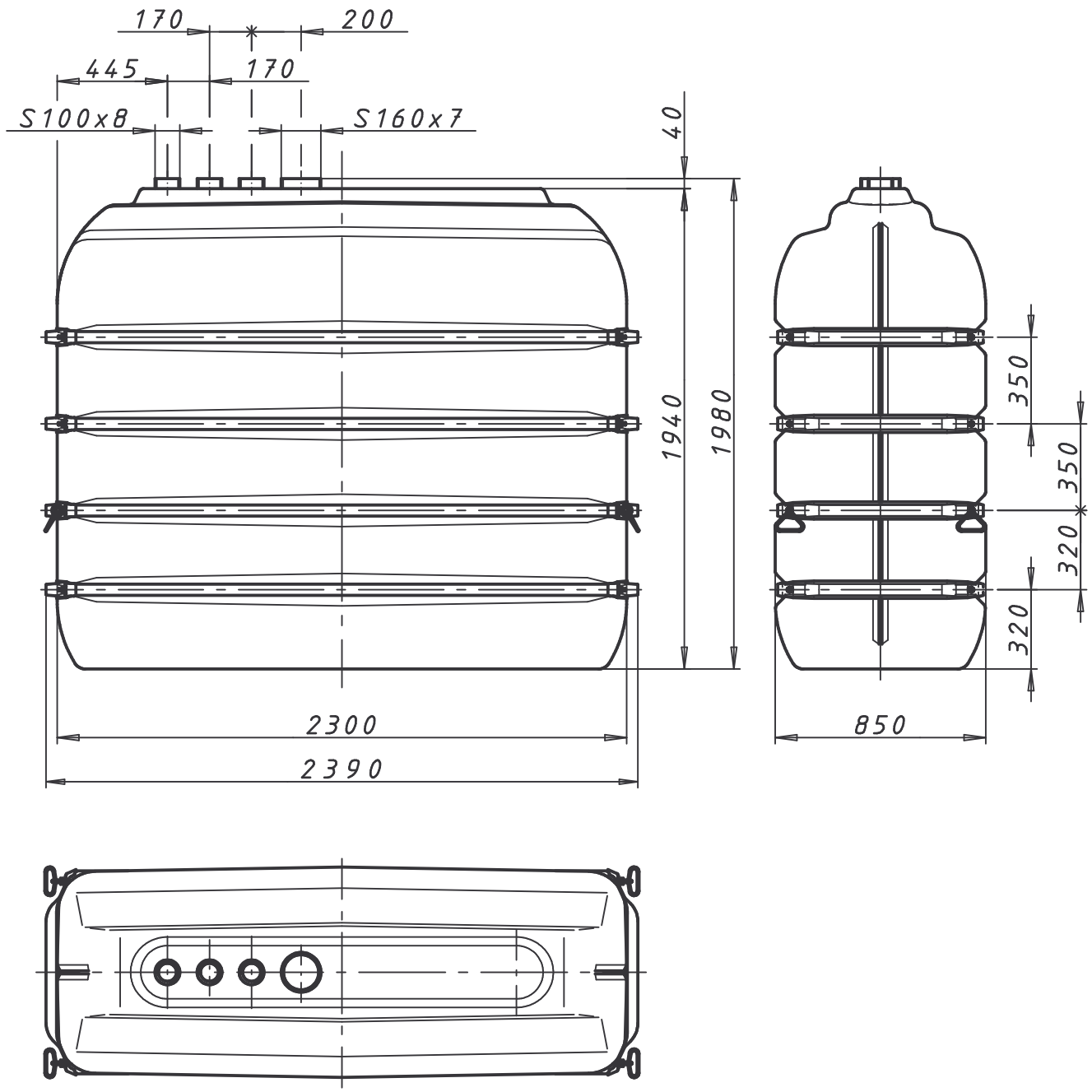

Verwendungsbereich	Zul.Abw.	Oberfläche	Maßstab 1:25	Gewicht
			Werkstoff Rohteil-Nr Artikel-Nr 9502	

Zust.	Änderung	Datum	Name	Urspr.	Datum	Name
a	Maß 2330 auf 2390 geänd.					
		03.02.00	JF	Bearb.	18.02.98	J.Füssle
b	Transportgriffe nachgetr.			Gepr.		
		15.11.00	JF	Norm		

WERIT
Kunststoffwerke
57609 Altenkirchen
Tel. 02681/807-01
Fax. 02681/7165

Benennung
Maßskizze
Tank 3004-4

Zeichnungsnummer 5065/22.4.98

INDEX b

Ers.f.: Ers.d.: